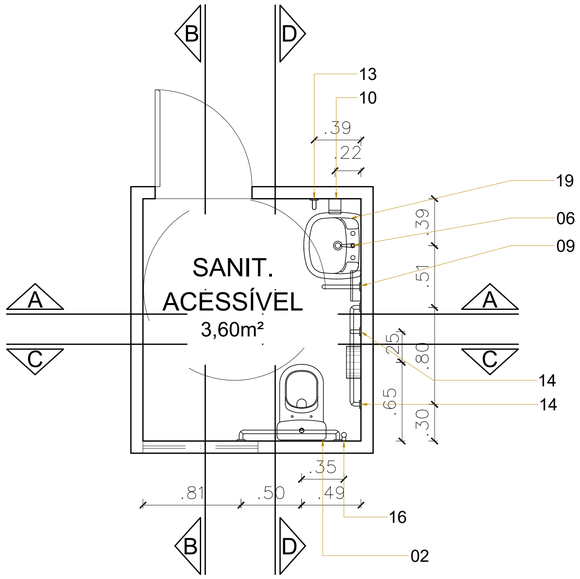

PLANTA BAIXA
ESC.: 1/25

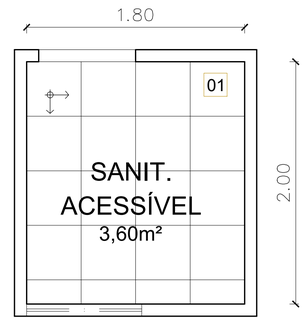

PLANTA DE PISO
ESC.: 1/25

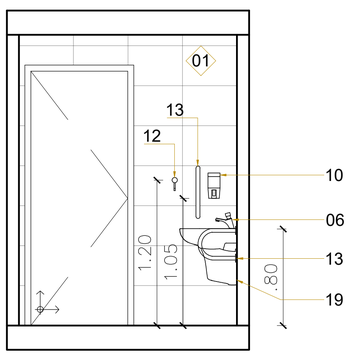

VISTA A
ESC.: 1/25

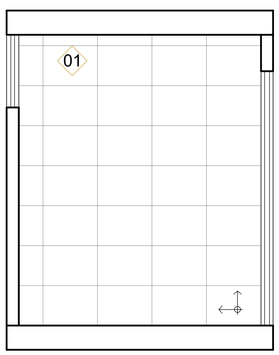

VISTA B
ESC.: 1/25

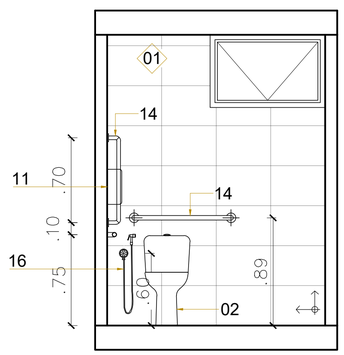

VISTA C
ESC.: 1/25

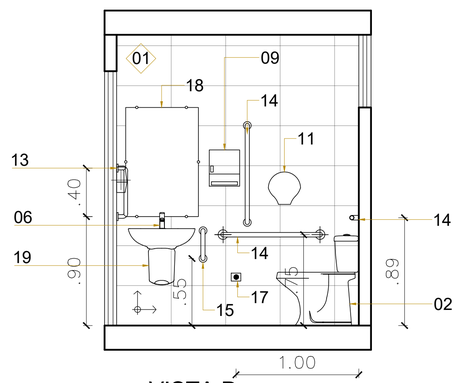

VISTA D
ESC.: 1/25

	LOUÇAS, METAIS E ACESSÓRIOS
1	VASO SANITÁRIO COM CAIXA ACOPLADA ACIONAMENTO DUO LINHA IZY DECA P.115.17 OU SIMILAR (ALTURA 440 MM),INCLUINDO ASSENTO POLIÉSTER DECA AP.51 OU SIMILAR.
2	VASO SANITÁRIO COM CAIXA ACOPLADA ACIONAMENTO DUO LINHA IZY CONFORTO DECA P.115.17 OU SIMILAR (ALTURA 440 MM),INCLUINDO ASSENTO POLIÉSTER DECA AP.51 OU SIMILAR.
3	MICTÓRIO EM LOUÇA,COM SIFÃO INTEGRADO M714-17 DA DECA OU SIMILAR
4	CUBA DE EMBUTIR OVAL DECA L.37.17 NA COR BRANCO OU EQUIVALENTE TÉCNICO.
5	TORNEIRA DE MESA COM FECHAMENTO AUTOMÁTICO PARA LAVATÓRIO LINHA DECAMATIC ECO 1173.C.H2O OU SIMILAR.
6	TORNEIRA DE MESA COM FECHAMENTO AUTOMÁTICO PARA LAVATÓRIO LINHA DECAMATIC CONFORTO ECO 1173.C.CONF OU SIMILAR.
7	DIVISÓRIA EM GRANITO COBALTO - ESPESSURA DE 30mm
8	BANCADA EM GRANITO COBALTO - ESPESSURA DE 20mm
9	DISPENSER PARA PAPEL TOALHA INTERFOLHAS EM PLÁSTTICO ABS NA COR BRANCO REF. NOBRE CITY 32777, JOFEL, EXACCTA OU SIMILAR TÉCNICO
10	DISPENSER PARA SABONETE LÍQUIDO,SISTEMA SPRAY COM REFIL EM PLÁSTICO ABS,COR BRANCA REF. NOBRE CITY 32319, JOFEL, EXACCTA OU SIMILAR.
11	DISPENSER PARA PAPEL HIGIÊNICO TIPO ROLO, EM PLÁSTTICO ABS NA COR BRANCO DA JOFEL, EXACCTA OU SIMILAR TÉCNICO
12	CABIDE ACABAMENTO CROMADO, LINHA IZY DA DECA 2060.C37, OU SIMILAR
13	BARRA DE APOIO RETA EM AÇO INOX AISI304, DIMENSÃO 40cm E ESP.32mm, COM CANOPLAS DE ACABAMENTO.
14	BARRA DE APOIO RETA EM AÇO INOX AISI304, DIMENSÃO 80cm E ESP.32mm, COM CANOPLAS DE ACABAMENTO.
15	BARRA DE APOIO P/ LAVATÓRIO EM AÇO INOX AISI304, DIMENSÃO 30cm E ESP.32mm, COM CANOPLAS DE ACABAMENTO.
16	DUCHA HIGIÊNICA MANUAL SEM REGISTRO UNIVERSAL CROMADO DA DECA, CÓDIGO 1983.C.ACT OU SIMILAR TÉCNICO.
17	ALARME DE EMERGÊNCIA, INCLUINDO DISPOSITIVO DE ACIONAMENTO (INTERNO) E DISPOSITIVO VISUAL E SONORO (EXTERNO)
18	ESPELHO PLANO CRISTAL, ESPESSURA DE 4mm, COM FIXADORES EM METAL CROMADO
19	LAVATÓRIO SUSPENSO COM MESA, REF. L.76.17 DECA OU LAVATÓRIO SUSPENSO DE CANTO M CÓD. 04013 BRANCO DA INCEPA COM VÁLVULA DE ESCOAMENTO PARA LAVATÓRIO,REF. 1602.C DA DECA E SIFÃO, METÁLICO, CROMADO, REF. 1680.C.100.112 DA DECA
20	CHUVEIRO DUCHA ELÉTRICA 220V LORENZETTI LORENDUCHA OU EQUIVALENTE TÉCNICO.
21	BARRA DE APOIO EM L, EM AÇO INOX AISI304, DIMENSÃO 70x70cm E ESP.32mm, COM CANOPLAS DE ACABAMENTO.
22	BANCO ARTICULADO P/ BANHEIRO PCD EM AÇO INOX 304, CONFORME NORMA 9050, 45X70CM, LINHA CERTIVA, OU TECNICAMENTE EQUIVALENTE.
23	SUPERFÍCIE PARA TROCA DE ROUPA LISA, EM AÇO INOX, 1500X700MM, ESP= 40MM, PREENCHIMENTO COM CONCRETO LEVE SOBRE BASE DE ALVENARIA.
	PISO
1	PORCELANATO RETIFICADO 45X45 CM,NATURAL,TIPO A,ELIANE BIANCO PLUS OU SIMILAR.
	REVESTIMENTO
1	REVESTIMENTO EM CERÂMICA ESMALTADO , DIMENSÕES 33X45 CM, NATURAL, TIPO A OU SIMILAR.

REVISAO	ALTERACAO	DATA

TRE-BA TRIBUNAL REGIONAL ELEITORAL DA BAHIA

PRÉDIO ITABUNA

SEPROB - SEÇÃO DE PROJETOS E OBRAS

DESENHO: ANDRÉ LUIZ SANTOS DA LUZ RESP. TÉCNICO: RENATA MARIA BORGES E SILVA CAU: A38486-0

ARQ-21/25

ESCALA: 1/25
UNIDADE: METROS
DATA: JUNHO 2024

SANITÁRIO PCD 1º PAV.